用户手册

omarte 欧玛

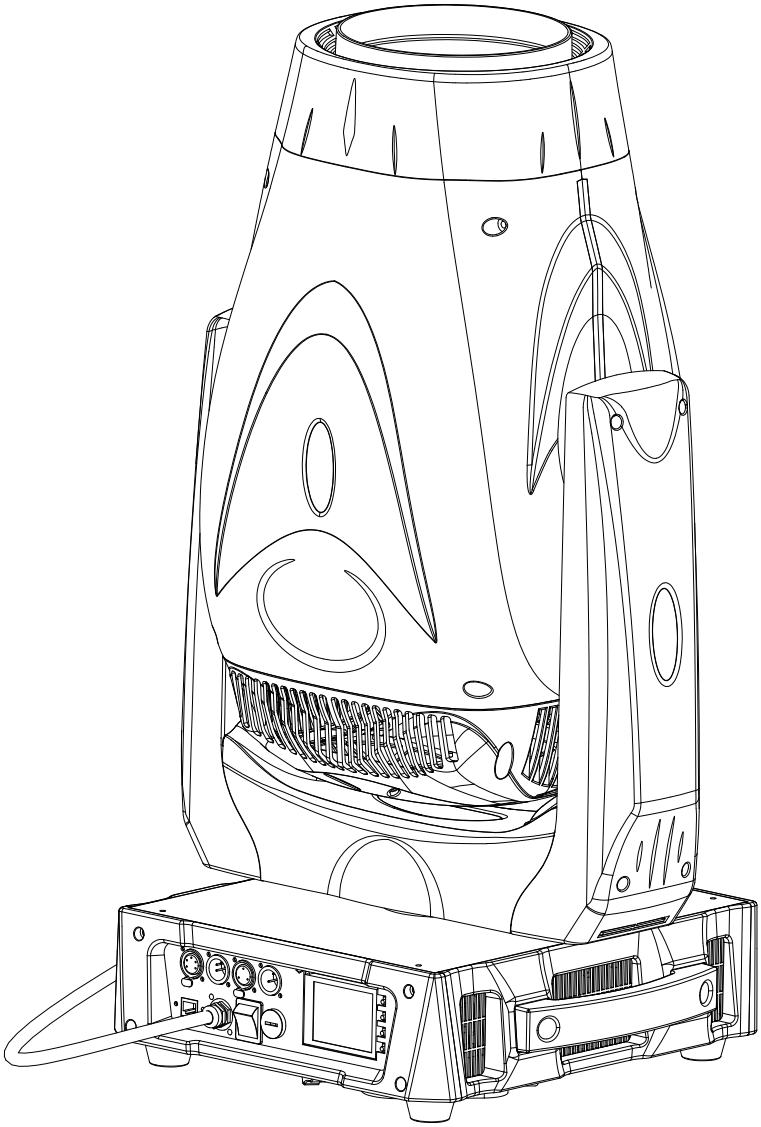

LED 电脑摇头灯 (Pro)　　Ares-P7

广州市欧玛灯光设备有限公司
客户服务电话：+86-400-690-2226
http://www.omarte.com

目录

1. 安 全 信 息 1
2. 灯 具 简 介 5
2.1 外观尺寸 5
2.2 水平、垂直扫描 5
3. 技 术 参 数 6
3.1 电源 6
3.2 输入功率 6
3.3 光源 6
3.4 色彩系统 6
3.5 效果 6
3.6 控制与编程 6
3.7 灯体结构 6
3.8 摇头参数 6
3.9 电子参数 6
3.10 重量 7
4. 功 能 说 明 8
4.1 色盘 8
4.2 图案盘 8
4.3 切割系统 8
4.4 色温 9
4.5 调光及频闪 9
4.6 光圈 9
4.7 棱镜 9
4.8 CMY 混色 9
4.9 调焦和放大 9
4.10 水平、垂直 9
5. 运 输 10

5.1 附件清单 10
1.1 机械锁 10
1.2 拆箱、装箱注意事项 11
6. 安 装 12
6.1 安装索具 12
6.2 设备固定 12
7. 数 据 连 接 14
7.1 引脚定义 14
7.2 数据连接 14
7.3 传输可靠性 14
8. 电 源 15
8.1 保险丝 15
8.2 电源连接 15
8.3 更换电源线 15
9. DMX 通 道 表 17
10. 维 护 指 南 21
10.1 清洁 21
10.2 清洁光学部件 21
10.3 清洁风扇和通风口 21
10.4 清洁或更换空气滤网 21

1. 安 全 信 息

警告：

安装、通电及维修本产品前，请先阅读本章节的安全信息部分

本说明书安全信息符号

	危险！指会导致严重伤害直至死亡的事项
	危险！指安装及维修前先阅读说明书
	危险！高压危险,指预防接触致人死命的电击
	警告！注意防火
	警告！不要接触热的表面，谨防烫伤
	警告！谨防辐射伤害眼睛，请戴好护目罩
	警告！谨防伤手，请戴好防护手套

警告：

本产品仅供专业使用，禁止家庭或其他非专业场合使用。

本产品有致严重伤害或致死的电击、燃烧、坠落的危险

安装、通电、检修本产品前请阅读本说明书如下的安全措施，并遵循灯体丝印的安全信息

如有任何有关安全操作的疑问，请拨打欧玛全国服务热线 400-690-2226 或 020-61807798

电击保护

- 在打开或更换任何盖子或部件（灯泡和保险），或者灯具不使用时，请断开外部电源
- 确保设备可靠并使用带过载及接地保护的与灯具电压频率匹配的ＡＣ电源

使用额定负载10Ａ以上的三芯电源电缆(美标 14AWG，欧标 1.5 mm²以上）

- 使用前，确保电缆处于正常状态且适合于所连设备的电流量
- 当发现电源线缆或插头损坏，灯具被淋湿或电源部分有明显的过热时，请立即断开电源
- 勿暴露本产品于雨中或潮湿空气中
- **确保设备可靠接地**

灯泡安全

- 长时间暴露于未加遮挡的光线前会造成眼睛的灼伤，请勿直视出光口，请勿直视点着的灯泡
- 外壳、挡光板、镜头、保护屏或隔热片损坏的灯具，请勿使用
- 灯具上保护屏、透镜或紫外线屏如果产生可见的损坏，即损坏到失效程度，如产生裂缝或深痕时，应更换
- 灯具应只能与完整地带有保护罩试用
- 切勿使其残缺、损毁或有任何其它缺陷的灯泡，灯泡受到损坏或变形，应更换
- 监测灯泡的使用时间和光衰情况，在本规格书或灯泡厂商额定的灯泡使用寿命前更换灯泡
- 安装的灯泡要符合相关的安规要求
- 灯泡报废时勿随意丢弃，应将这些有毒有害的危险品送到专门的处理机构

预防烫伤和火灾

- 使用过程中灯具的外表温度可能会比较高，避免接触到人体或其它物体，搬运前请让灯

具冷却充分

- 保证可燃材料（如：织物，木头，纸张等）远离灯具至少 0.2 米，易燃物品尽量远离本设备，保证进出风口至少有 0.1 米的空间
- 不要直接照射 1.5 米范围内的表面
- 白天时遮住镜头或转动镜头方向以免太阳光直射到镜头上，因为镜头能聚焦阳光造成潜在的火灾危险
- 当环境温度超过 40° C（104° F）.时请勿开机使用
- 无论如何不要改装本灯具，不得安装非欧玛原装的部件，不得在透镜或其它光学配件上粘贴任何滤纸，图片，只能使用欧玛认可的附件以改变光柱效果
- 不得试图短路保险丝或温控开关，换用保险丝时请按指定规格和负载更换

避免坠落伤害

- 不要一个人独自搬动灯具
- 在吊架上要使用两个均布的灯钩，不得使用一个单独的灯钩
- 本灯具既可以地面摆放使用也可以悬吊使用，但当夹装本设备到 TRUSS 架或其它支架且不是垂直吊挂时，请换用蝴蝶扣灯钩，不得使用 G 形灯钩和快扣灯钩和其它安装后没有完全环绕灯架的灯钩附件
- 确保支架及吊挂系统能支撑 10 倍以上灯具重量
- 提升灯具及吊挂保险绳的着力点不得在灯具手柄上
- 须安装保险绳，且保险绳须符合 TUV 要求，按 GB7000.217 第 6.6 章节要求，保险绳须能承受 10 倍灯具的重量
- 确保外部配件及吊具完全的紧固
- 安装，维修及移动灯具时应有稳定的平台，其正下方应设有安全围栏
- 本文未描述的相关操作请洽欧玛的授权售后部门

2. 灯 具 简 介

2.1 外观尺寸

单位：mm

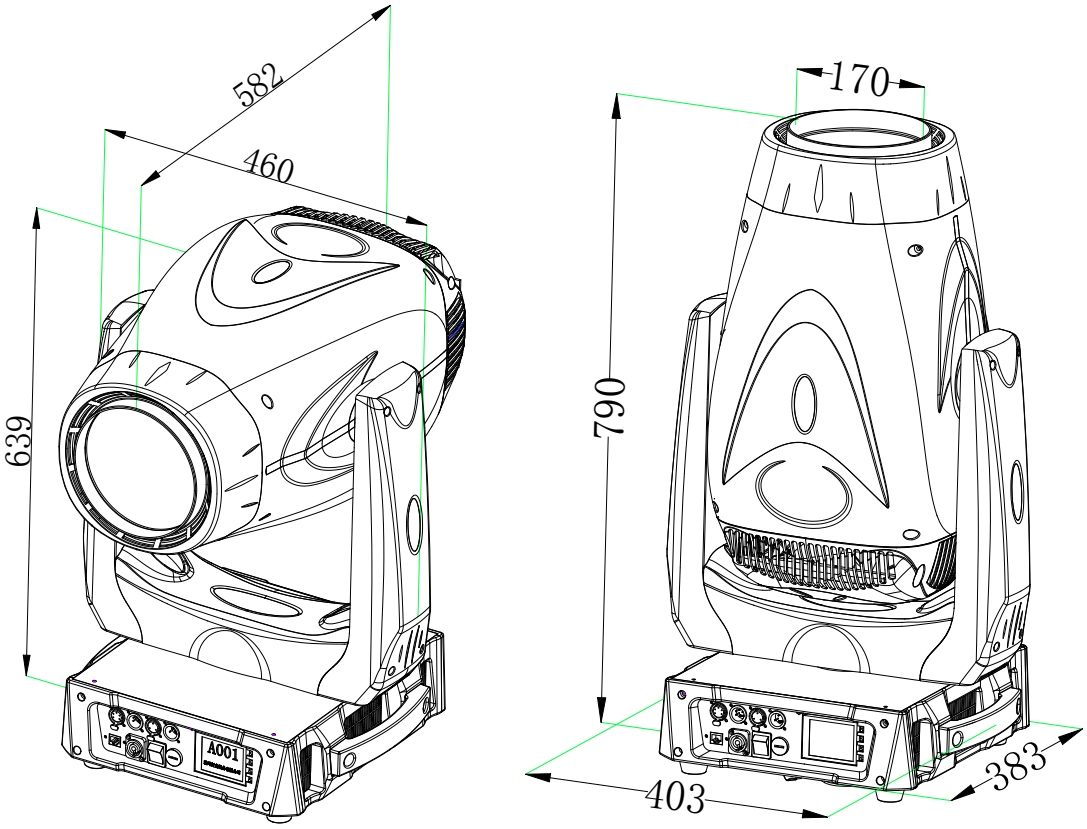

2.2 水平、垂直扫描

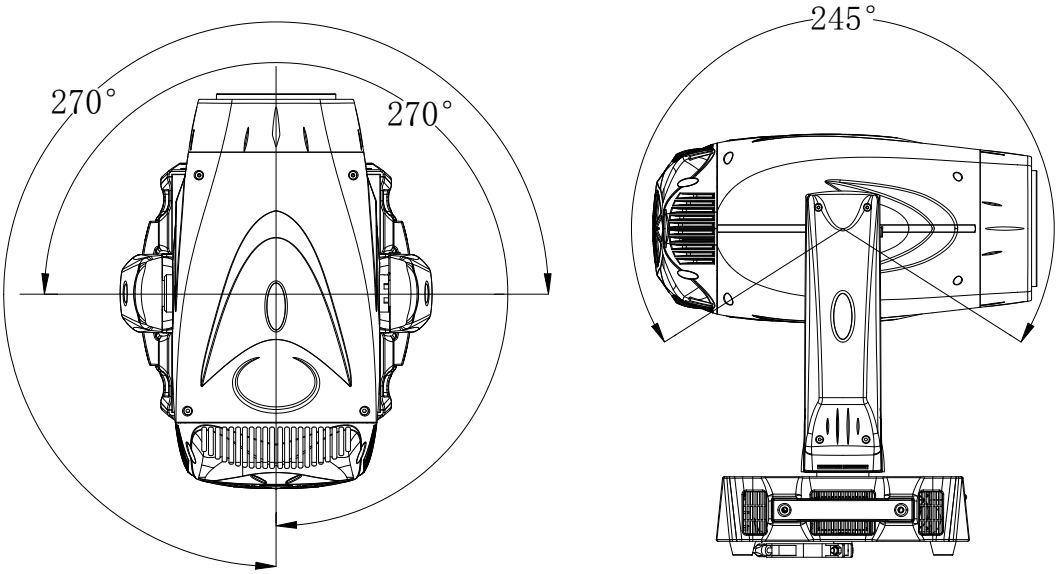

3. 技 术 参 数

3.1 电源

- AC 100～240V 50/60Hz

3.2 输入功率

- 800W@220V

3.3 光源

- 灯珠: 700w 纯白 LED
- 平均寿命: 大于 20000 小时.
- 颜色: Cold White.
- 显色指度（CRI）：>75（75~95 可定制）.

3.4 色彩系统

- 1 个颜色盘带有 6 个固定颜色片，双向可任意速度进行流水.
- CMY 无极混色
- CTO 色温校正（7200K-2800K）

3.5 效果

- 1 个固定动感图案盘：5 个固定图案，带动感效果。
- 1 个旋转图案轮带有 5 个可拆卸图案片，可刻度定位、双向旋转、图案片流动和抖动
- 1 个旋转五棱镜+独立雾化片（可定制五彩棱镜）。
- 全雾化效果
- 4 片式全切割系统，切割盘可 90 度旋转。
- 带有光圈，可 5～100%线性调校光束大小。
- 0～100%电子线性调光。

3.6 控制与编程

- 标准模式：39 通道，精简模式：34 通道。
- 国际标准 DMX512 信号
- Art-Net/RDM（可定制）
- 无线 DMX 信号（可定制）
- 信号连接：3 芯或 5 芯卡农头。
- Pan/Tilt 分辨率: 16 bit
- Dimmer 分辨率: 16 bit

3.7 灯体结构

- 两侧都有运输手柄。
- Pan/Tilt 机械锁，方便运输。
- 彩色 LCD 显示屏，具有人机友好的显示界面，支持中、英文。

3.8 摇头参数

- 角度:
  - PAN = 540°
  - TILT = 245°
- 摇头运动采用光电复位系统，偶然误动后可自动检索复位。

3.9 电子参数

- 内带充电电池，可在不带电情况下，进行设置。
- Pan/Tilt 自动纠错功能。
- 智能的风扇噪音控制。

- 智能节能。
- 远程开/关泡。
- 符合国家 GB7000.217-2008 标准和 CE 认证。

3.10 重量

- 36Kg

4. 功 能 说 明

4.1 色盘

- 一个带有 6 个色片的色盘，如下图所示：

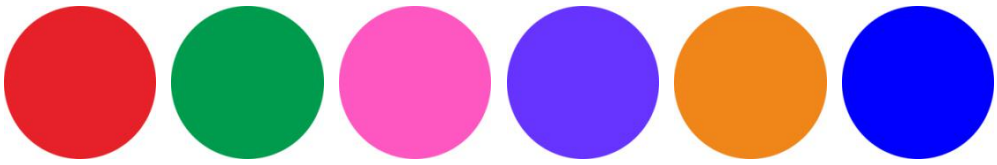

1 红　2 绿色　3 粉红　4 深蓝　5 橙色　6 蓝色

4.2 图案盘

一个旋转图案盘、一个固定动感图案盘。 固定动感图案盘带有 5 个固定金属图案和一个动感效果；旋转图案盘带有 5 个可更换图案片。两个图案盘都具有定位、双向转动、流水等功能。

- 旋转图案盘图案片：五个玻璃图案，外径=37.3mm，最大有效图案直径=29mm，厚度=1.1mm。

位置 1　位置 2　位置 3　位置 4　位置 5

- 固定动感图案盘图案：

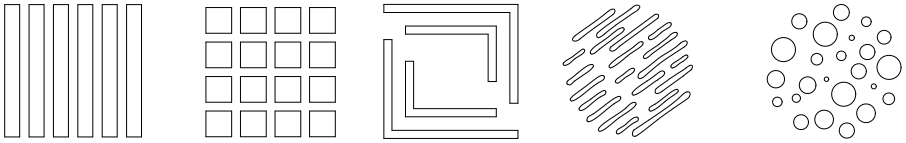

位置 1　位置 2　位置 3　位置 4　位置 5

位置 6

4.3 切割系统

- 4 个独立可操控的切割片，切割模组可整体旋转 90°。

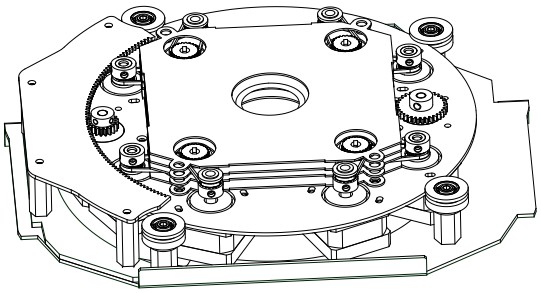

-

4.4 色温

- 线性色温，色温值从从 2800k 到 6500k。

4.5 调光及频闪

- 电子频闪，频闪速度为 0.5-25Hz。内置频闪宏功能，可实现多种光束效果。
- 独立线性调光,调光效果极其平滑。

4.6 光圈

- 电动光圈 5-100%线性调校光束大小。内置宏功能，配合其他功能，可实现更多特殊效果。

4.7 棱镜

- 一个旋转 5 棱镜。如下图所示：

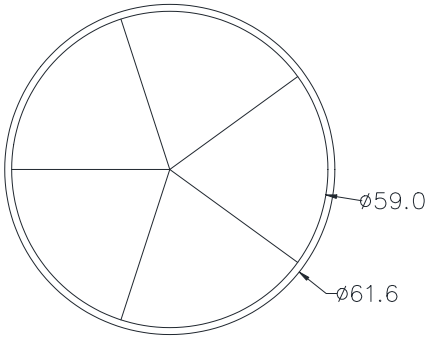

4.8 CMY 混色

- 带有 CMY 无极混色，可以得到你想要的任何颜色。

4.9 调焦和放大

- 电子线性变焦 14° -50° ,对焦 2 米至无限,调焦放大功能快速，精确，顺滑.

4.10 水平、垂直

- 角度:
  - - PAN = 540°
  - - TILT = 245°
- 解析度：
- PAN/TILT 解析度：16 bit

5. 运 输

5.1 附件清单

- 灯具采用航空箱包装，每个航空箱有一台灯具，同时也包含如下物品:

名称	数量	单位
保修卡	1	张
3 芯信号线	1	条
保险绳	1	条
合格证	1	张
用户手册	1	本

1.1 机械锁

重要：使用前，请将机械锁打开！

- Pan 轴机械锁的锁定和释放示意图（每 90° 一个锁槽）。

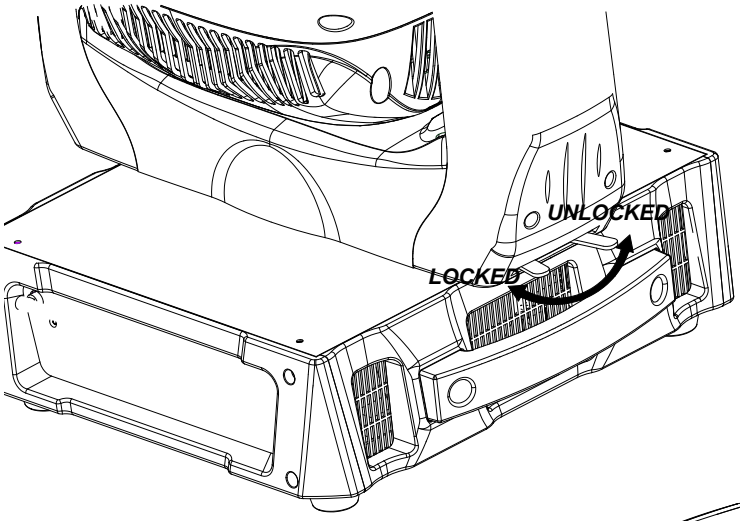

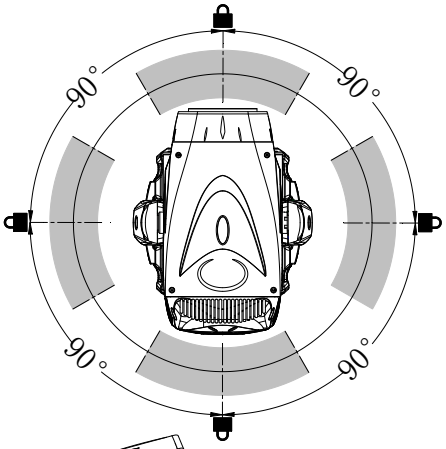

- Tilt 轴机械锁的锁定与释放示意图。

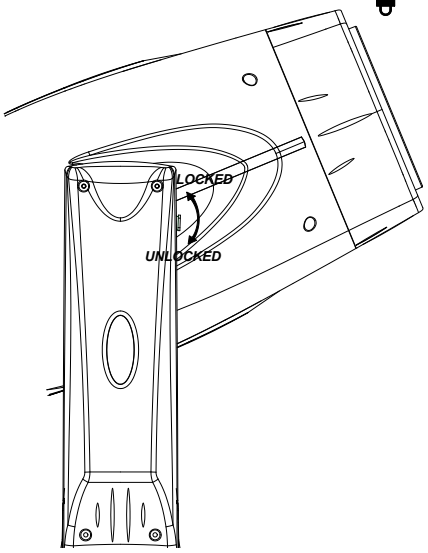

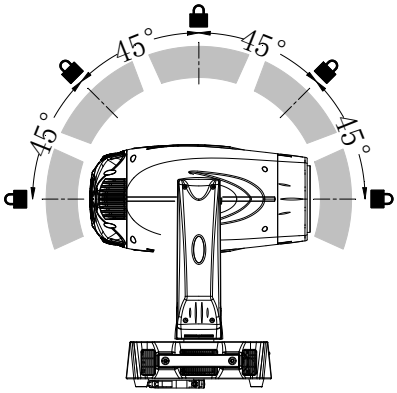

1.2 拆箱、装箱注意事项

- **拆包**
  - 打开航空箱顶盖。
  - 两边各站一个人，将电脑灯从航空箱底部搬出。
  - 电脑灯在操作前解锁。
- **装箱**
  - 切断电源并冷却。
  - 给灯具的 PAN 轴和 Tilt 轴上锁。
  - 将电脑灯放回航空箱的底部，轻加顶盖。

6. 安 装

6.1 安装索具

- 使用灯具之前，请先确认保险绳已经安装到位

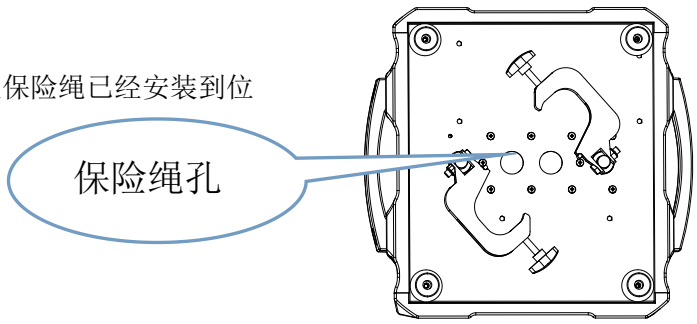

6.2 设备固定

- 确认吊挂灯钩及附件未损坏并能承受 10 倍的灯具和线缆及附件等的总重量,
- 注意灯体底座底部标示的灯具前部方向
- 安装，维修及移动灯具时应有稳定的平台，其正下方应设有安全围栏
- 灯体底座下部丝印的指向前面的箭头对准要照亮的位置，锁紧灯钩
- 将经核准的保险绳穿过灯体底座的保险支架，系到灯架上
- 检查垂直锁是否打开，检查灯壳 0.2 米范围内不要有可燃物料，灯具光柱直射的 2 米内不要被挡住, 且附近不要有易燃物质
- 检查灯具间有没可能在运动时碰到
- 检查另外的灯具有没直接照射在灯具上，因为强烈的光照会损坏灯具的显示面板

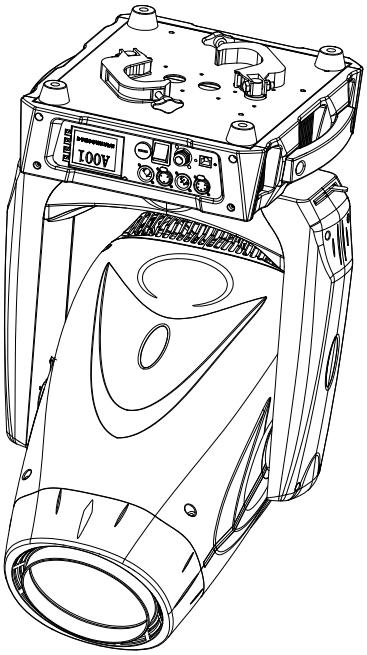

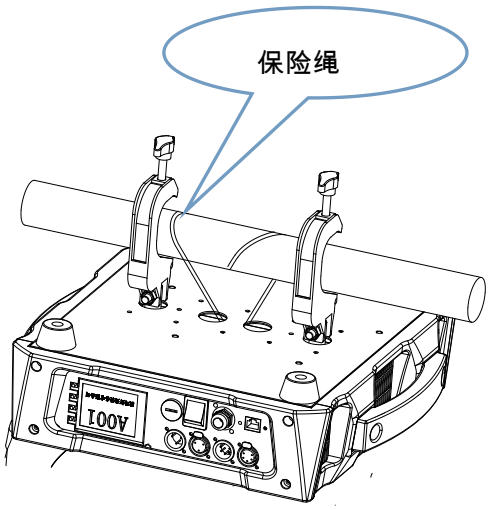

- 当进行阵列摆放时，灯具间的最小距离是 900mm，

•

7. 数 据 连 接

7.1 引脚定义

- 灯具通过带有 3 芯或 5 芯的 XLR 卡侬头的信号线进行 DMX 信号的输入输出，定义如下：

引脚 1	屏蔽地	引脚 4	未连接
引脚 2	信号 -	引脚 5	未连接
引脚 3	信号 +		

7.2 数据连接

- 欧玛（Omarte）的产品采用三芯和五芯的卡侬头连接,和欧玛（Omarte）其它颠倒针脚极性的设备，应使用转换头
- 从控制器连接一条 DMX 信号到灯具的公的 XLR 的卡侬插口
- 插入一条线到母的 XLR 卡侬插口并连到下一台灯具
- 在最后一台灯具跨接一个终端电阻

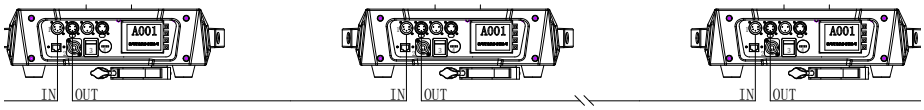

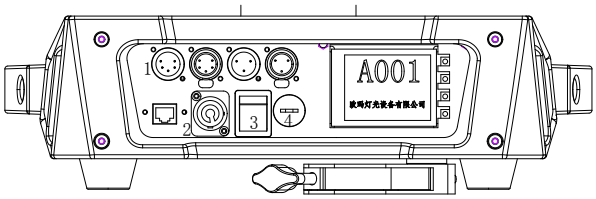

1：信号接口　2 电源接口　3 开关　4 保险座

7.3 传输可靠性

- 使用为 RS-485 设计的屏蔽双绞线:标准的传声器电缆不适合长距离传输数据，24AGW 的线缆传输距离可超过 300 米（1000 英尺），远距离传输时需线径较粗的线缆，并最好有信号放大器
- 分枝驱动可以使用信号分配器，如欧玛的六通道光电隔离 RS485 分配器
- 单条信号端口连接的设备数不要超过 32 台灯具
- 在最后一台灯具的“信号+”和“信号-”之间跨接一个 120 欧姆 1/4 瓦的电阻,这样可以避免信号的反射干扰，同理如使用分配器，也需在各自的终端接上此电阻

8. 电 源

8.1 保险丝

- 本 LED 摇头灯用保险丝：10A.如需更换只能使用相同规格的保险丝（φ 6x30）
- 电流 4A，电压为交流 200-240 伏。
- 安装保险丝到电源开关附近的固定位。在安装保险丝时必须断开灯具电源。

8.2 电源连接

- 电源线的一端已安装好一个同灯具电源接口匹配的插头，另一端应该安装一个合适的电源插头，带接地的三脚插头。必须遵循厂家的说明安装。下表给出了一些插头针脚连接建议。如果不能确定或有疑问，请咨询有资格的电工。要通电，电源开关应拔到位置“I”。

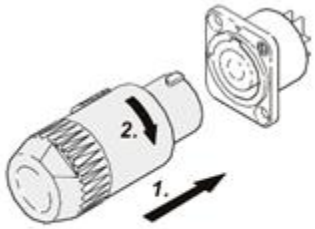

连接电源线

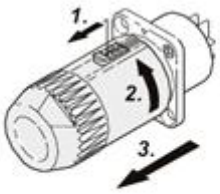

拆卸电源线

电线颜色	插头	标示
棕色	火线	L
兰色	零线	N
黄/绿色	地线	⏚

8.3 更换电源线

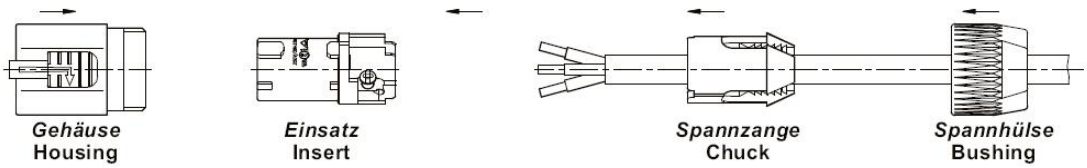

1．将原电源线插头拆卸下来

2．裁剪一条 1 米左右长，规格为 3*1 平方的线缆

3．将线缆按上图中尺寸剥皮，穿过插头端盖和紧固器

4．将线芯按正确位置在压紧插头上　L—棕色　N—兰色　⏚--黄/绿色

5．将插头组装好并扭紧端盖

6．电源线另一端接接上合适的，带接地的三脚插头插头

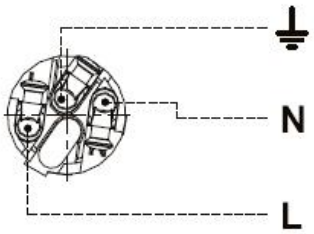

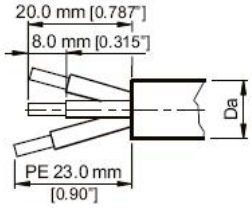

9. DMX 通 道 表

Ares-P7	39CH Mode1	34CH Mode2	DMX Value	Function
Dimmer	1	1	0---255	Brightness--->Darkness
Dimmer FINE	2		0---255	
Strobe	3	2	0---3 4---103 104---107 108---207 208---212 213---225 226---238 239---251 252---255	Closed Slow Strobe--->Fast Strobe Open SlowPuls---->Fast Puls Open Random Slow Strobe Random Medium Strobe Random Fast Strobe Open
Color	4	3	0---11 12---23 24--- 35 36--- 47 48--- 59 60---71 72--- 83 84---95 96---107 108---119 120--- 131 132---143 144---155 156--- 171 172--- 213 214--- 255	White Color1+White Color1 Color1 + Color2 Color2 Color2 + Color3 Color3 Color3 + Color4 Color4 Color4 + Color5 Color5 Color5 + Color6 Color6 Color6 + White CW Rotation Slow--->Fast CCW Rotation Fast--->Slow
Cyan	5	4	0---255	EXCLUDED---->INSERTED
Magenta	6	5	0---255	EXCLUDED---->INSERTED
Yellow	7	6	0---255	EXCLUDED---->INSERTED
CTC	8	7	0---255	EXCLUDED---->INSERTED
Macro Color	9		0---255	
IRIS	10	8	0---128 129---131 132---171 172---211	MAX----->MIN Close Slow Puls---->Fast Puls Slow Puls Fast Close---->Fast Puls

			212---251 252---255	Fast Close Slow Puls Fast Open---->Fast Puls Fast Open Open
Gobo1 Select	11	9	0---9 10--- 20 21--- 29 30---39 40--- 49 50--- 59 60---85 86---111 112---137 138---163 164---189 190---222 223---255	White Gobo1 Gobo2 Gobo3 Gobo4 Gobo5 Gobo1 Shake Slow--->Fast Gobo2 Shake Slow--->Fast Gobo3 Shake Slow--->Fast Gobo4 Shake Slow--->Fast Gobo5 Shake Slow--->Fast CW Rotation Slow---->Fast CCW Rotation Fast--->Slow
Gobo1 Index Rotation	12	10	0---127 128---191 192---255	0°---->360°(FINE IN 13CH) CW Rotating Slow---Fast CCW Rotation Fast---Slow
Gobo1 Index Rotation FINE	13		0---255	
Fixed Gobo	14	11	0---4 5---10 11---16 17---22 23---28 29---34 35---40 41---46 47---52 53---58 59---74 75---90 91---106 107---122 123---138 139---154 155---170 171--- 186 187--- 202 203---229 230---255	White Gobo1 Gobo2 Gobo3 Gobo4 Gobo5 Undefined Undefined Animation Animation Gobo1Shake Slow--->-Fast Gobo2 Shake Slow--->-Fast Gobo3 Shake Slow---->Fast Gobo4 Shake Slow---->Fast Gobo5Shake Slow---->Fast Gobo6 Shake Slow---->Fast Gobo7 Shake Slow---->Fast Gobo8 Shake Slow---->Fast Gobo9 Shake Slow---->Fast CW Rotation Slow--->Fast CCW Rotation Fast--->Slow

BLADE1	15	12	0---255	EXCLUDED---->INSERTED
BLADE2	16	13	0---255	EXCLUDED---->INSERTED
BLADE3	17	14	0---255	EXCLUDED---->INSERTED
BLADE4	18	15	0---255	EXCLUDED---->INSERTED
BLADE5	19	16	0---255	EXCLUDED---->INSERTED
BLADE6	20	17	0---255	EXCLUDED---->INSERTED
BLADE7	21	18	0---255	EXCLUDED---->INSERTED
BLADE8	22	19	0---255	EXCLUDED---->INSERTED
FRAMING ROTATION	23	20	0---255	Position 0°---->90°
Undefined	24	21	0---10 11----133 134---255	Undefined
Prism1	25	22	0---127 128---255	EXCLUDED INSERTED
PrismRotation1	26	23	0---127 128---190 191---194 195---255	Position 0°-->360° CW Rotation Fast---> Slow STOP CCW Rotation Slow--->Fast
Prism2	27	24	0---127 128---255	EXCLUDED INSERTED
PrismRotation2	28	25	0---127 128---190 191---194 195---255	Position 0°-->360° CW Rotation Fast---> Slow STOP CCW Rotation Slow--->Fast
Focus	29	26	0---255	
Focus FINE	30		0---255	
Zoom	31	27	0---255	
Zoom FINE	32		0---255	
PAN(X)	33	28	0---255	
PAN(X) FINE	34	29	0---255	
TILTE(Y)	35	30	0---255	
TILTE(Y) FINE	36	31	0---255	
P/T SPEED	37	32	0---128 129---170 171---211 212---255	Fastest------->Slowest SlowSpeed (1/3 MaxSpeed) MediumSpeed (1/2 MaxSpeed) Fast Speed (Fastest Speed)
Lamp Control	38	33	0---32 33---64 65---96 97---128 129---160 161---193 194---225	Undefined Undefined Undefined Undefined Undefined Undefined Undefined

			226---255	Undefined
Control	39	34	0---127 128---153 154---179 180---205 206---231 232---255	Undefined Undefined Undefined Undefined Undefined Reset ALL(> 3s)

10. 维 护 指 南

10.1 清洁

- 灯具需要日常清洁。时间表很大程度上取决于使用环境；和清洁周　期有关的因素如下：
  - 使用烟机，雾机
  - 高速率的风速的地方（例如：进出风口）
  - 吸烟的场合
  - 灰尘（如舞台特效，建筑结构及需要模拟自然户外环境的场合）
- 如果存在一种或几种以上的因素，在灯具运行的头 2 5 小时后检查一下需不需要进行清洁，并周期性地再进行检查
- 此处未提及的所有维修应咨询欧玛（Omarte ）技术员。

警告！ 打开任何外壳前请先断开电源，并冷却

重要！过多的灰尘，油烟累积会降低灯具性能，引起过热甚至损坏灯具，不当的修护保养造成的损坏不在保修范围警告！ 打开任何外壳前请先断开电源，并冷却

- 清洁光学部件时要小心，并要在一个洁净明亮的地方作业。镀膜面是易碎和易擦花的。不能使用会损害塑胶或着色面的溶剂。
- 检查空气滤网是否整齐，在它们阻塞前作清洁。更换灯泡后更换一块新的空气滤网。
- 要保持适当的冷却，必需周期性地对风扇和通风口除尘

10.2 清洁光学部件

- 切断电源并让电脑灯完全冷却。打开灯头的外壳。
- 用空气压缩机喷除灰尘。
- 用棉纸沾上玻璃清洁剂或纯净水，拭擦掉顽固的污渍。但不能擦破表面，应温柔地重复擦。
- 用酒精棉布除去油烟杂物。也可用玻璃清洁剂，但要用纯净水清理残余。慢慢地由里到外打圈清洁。
- 要用干净和柔软的布或空气压缩机弄干。

10.3 清洁风扇和通风口

- 用柔软的毛刷，棉布，吸尘器或空气压缩机，去除风扇和通风口的灰尘。

10.4 清洁或更换空气滤网

- 切断电脑灯电源。灯头的两边各有一个盖子，用螺丝刀拧下两颗固定螺丝，向前滑出盖子。把空气滤网从盖子上拆下来。
- 用吸尘器或空气压缩机清洁滤网，或者更换它们。如果它们太脏，可用暖肥皂水浸泡，然后晾干。
- 放回滤网到盖子上，装上盖子。

omarte 欧玛

广州市欧玛灯光设备有限公司

地址：广东省广州市花都区新雅街岑境西路 26 号

电话: +86 20 - 6180 7798

传真: +86 20 - 6180 7768

www.omarte.com

广州市欧玛灯光设备有限公司保留所有权利